PLS-1060

Manual de usuario reflectores solares

Leer completo el manual antes de usar este producto por primera vez

- GUIA DE USUARIO

Sensor de radar humano

La tecnología del radar evita que la interferencia de movimientos no humanos sea suprimida de manera efectiva

Diseño innovador

Con un diseño elegante, forma más sobresaliente y de lujo

Protección IP66 Contra agua

Protección contra polvo, líquidos e incluso soporta el impacto de fuertes tormentas

Mayor experiencia de usuario

Con 7 opciones de iluminación y un cable de larga longitud para una instalación sencilla

Modos de iluminación

Escoge entre sus 7 formas de iluminación, iluminación al 100%, 150%, iluminación activada con sensor, semi-sensor, 3 Horas de iluminación, 5 horas de iluminación, 8 horas de iluminación.

Batería de Litio

Con una nueva batería de litio para suplantar a las baterías de gel tradicionales

Diseño modular

Todos los componentes integrados son de un diseño modular y estandarizado

- APLICACIONES

El reflector solar puede ser utilizando en diferentes lugares como: caminos rurales, parques, villas, plazas, escuelas, fabricas o cualquier otro lugar que requiere de iluminación sin necesidad de electricidad, para ahorrar dinero y contribuir con la ecología.

CONEXIÓN

- Identifique el reflector led
- Identifique el panel solar
- Identifique el cable de interconexión
- Conecto el reflector led al panel solar por medio del cable de interconexión, observe que los conectores presentan una guía la cual asegura una buena conexión
- Al conectarlos en el reflector comenzarán a parpadear los leds indicadores de batería
- Con ayuda de su control remoto presione el botón ON para encender su equipo, al momento de presionar dicho botón los leds del reflector destellaran una vez posterior a este seleccione el modo de funcionamiento deseado.

Atención:

Presione el botón de “encendido” para el primer uso, y después seleccione el modo que desea, de otra forma seleccionara el modo 100% de iluminación por automático.

Exceptuando el modo “Apagado”, todos los demás modos se encenderán automáticamente al detectar obscuridad y se apagarán en automático al detectar luz.

El modo “Semi-sensor” significa que cambiara al modo sensor después de 4 horas

Instalación

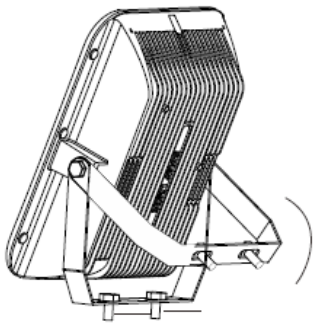

Posicione la lampara deacuerdo a los estandares nacionales, ajuste el soporte en una posicion apropiada
(la rotacion de angulo va de 0 grados a los 180grados)

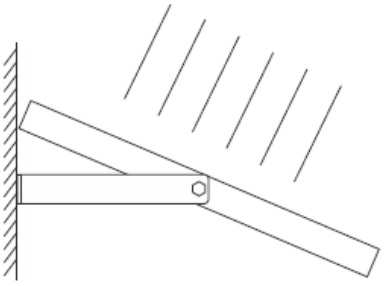

Posicione y ajuste el angulo del panel solar de acuerdo a la instalacion de la lampara, asegurese de instalar el panel solar bajo el rayo del sol, pero evitando que la luz electrica lo ilumine por las noches.

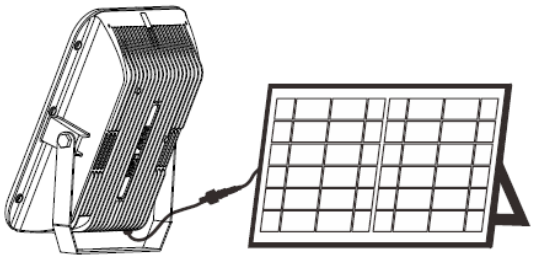

Conecte la lampara y la celda solar con los cables de poder

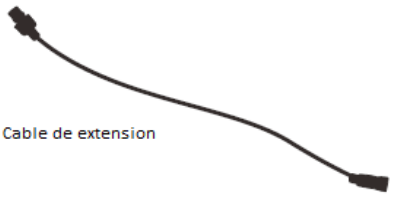

Cable de extension

Utilice el cable de extension solo cuando la distancia entre la lampara y la celda solar sea superior a 1 metro, (se recomienda que el largo del cable no sea mayor a 4 metros ya que podria causar problemas como insucifiencia de carga o tiempos de carga mas largos)

Señales Indicadoras reflector

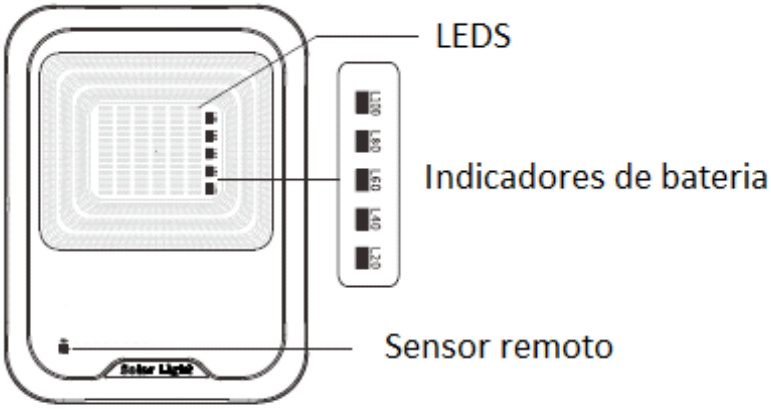

Control remoto inteligente

MODOS DE TRABAJO.

- Modo Sensor: activación automática en la obscuridad, 100% de iluminación cuando detecta movimiento de personas, 25% de iluminación cuando se aleja la persona
- Modo Semi-sensor: automáticamente se activa el 100% de iluminación en la obscuridad. Cambiando a modo sensor después de 4 horas
- Modo iluminación al 100%: automáticamente se activa el 100% de iluminación en la obscuridad y automáticamente se apaga cuando detecta luz
- Modo iluminación al 150%: automáticamente se activa el 150% de iluminación en la obscuridad y automáticamente se apaga cuando detecta luz
- Modo 3Hrs de iluminación: automáticamente se activa el 100% de iluminación en la obscuridad y automáticamente se apaga después de 3 horas
- Modo 5Hrs de iluminación: automáticamente se activa el 100% de iluminación en la obscuridad y automáticamente se apaga después de 5 horas
- Modo 8Hrs de iluminación: automáticamente se activa el 100% de iluminación en la obscuridad y automáticamente se apaga después de 8 horas

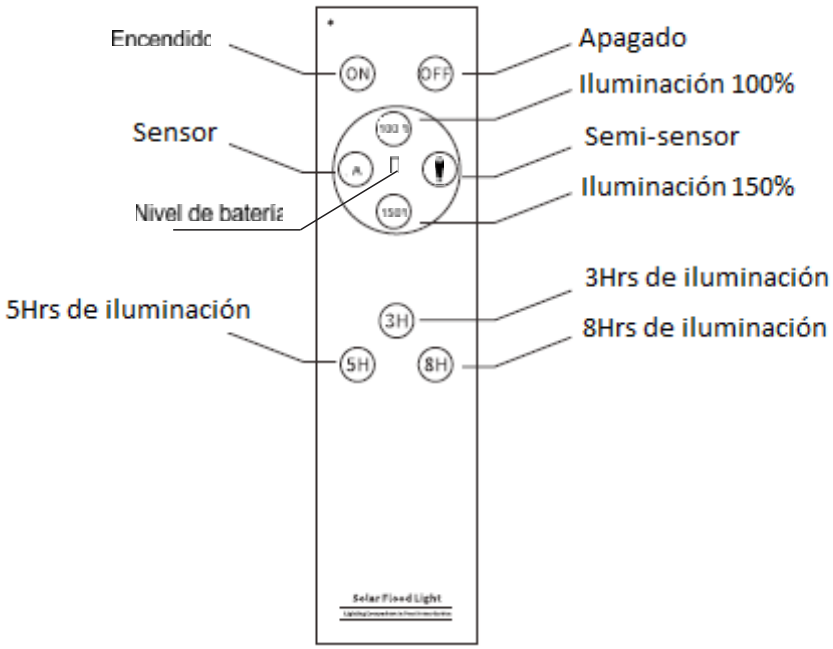

Especificaciones técnicas

Reflector led

Alimentación: 3,2 V⎓ 12 000 mAh (batería recargable)

Recarga:5 V⎓ 16 W 3,2 A

Tipo de Uso: Exteriores

Tipo de fuente de luz: LED SMD (40 x 1,5 W)

Consumo de energía: 0,13 kWh

Lumen: 600 lm

Temperatura de color:6 500 K

Grado de protección IP: IP66

Tiempo de recarga: 4 - 5 h

Tiempo de trabajo: 10 - 20 h

Panel solar

Salida: 5 V⎓ 16 W 3,2 A

NOM

IMPORTANTE

Si el cordón de alimentación es dañado, este debe ser reemplazado únicamente por el fabricante ó su agente de servicio ó por personal calificado para evitar riesgo.

Este producto no debe de ser utilizado por personas (incluyendo niños sin supervisión adulta) con capacidades físicas, sensoriales o mentales diferentes, o que carezcan de experiencia o conocimiento en el manejo de estos dispositivos, a menos que estén bajo supervisión de una persona responsable de su seguridad.
Los niños deben supervisarse para que no jueguen con el aparato